14日女子B級（Aブロック1名減リドロー）

Aブロック

		1R	2R	3R	SF	F
1.	佐々木　栄子（高速同好会） 高田　博美（高速同好会）		宮本・大石 WO			
2.	中園　理香（H.S.J.） 中村　真弓（H.S.J.）	宮本・大石 50		堤・福浦 54		
3.	宮本　明美（木村ｺｰﾎﾟﾚｰｼｮﾝ） 大石　かずえ（木村ｺｰﾎﾟﾚｰｼｮﾝ）				渋谷・平井 52	
4.	松井　明子（にのさん） 山城　一美（にのさん）		堤・福浦 53			
5.	堤　まゆみ（BSB） 福浦　紀子（フリー）			渋谷・平井 51		
6.	田中　真由美（プラネッツＴＣ） 入谷　薫里（プラネッツＴＣ）		新井・中山 51			
7.	新居　聖恵（TEAM マイケル） 中山　直子（TEAM マイケル）					金堀・木下 52 A
8.	加藤　泰世（H.S.J.） 中林　潤子（H.S.J.）	渋谷・平井 54				
9.	渋谷　美紀（K I F） 平井　潤子（K I F）		渋谷・平井 50			
10.	河野　典子（KTD21） 佐藤　かおり（KTD21）					
11.	位坂　知草（monster） 永井　葉子（monster）		池田・松瀬 54			
12.	池田　直美（プラネッツＴＣ） 松瀬　美子（monster）	池田・松瀬 WO		坂之上・田邊 50		
13.	齋郷　美和（すてら） 中西　恵（すてら）				金堀・木下 51	
14.	坂之上　薫（チーム CATS） 田邊　奈津子（チーム CATS）		坂之上・田邊 50			
15.	森　和子（H.S.J.） 稲津　京子（H.S.J.）					
16.	金堀　寿美子（銀河系テニス協会） 木下　佳成子（銀河系テニス協会）		金堀・木下 51			
17.	角田　恵子（LYNX） 中田　智美（LYNX）			金堀・木下		
18.	正田　美江（Ａｌｅｔｔａ） 佐野　美希子（Ａｌｅｔｔａ）	坂根・鎌倉 50				
19.	坂根　明日香（スリースター） 鎌倉　麻衣子（フリー）		坂根・鎌倉 54			
20.	吉村　亜佐美（ニューマウンテン） 南　綾子（ニューマウンテン）					

Bブロック

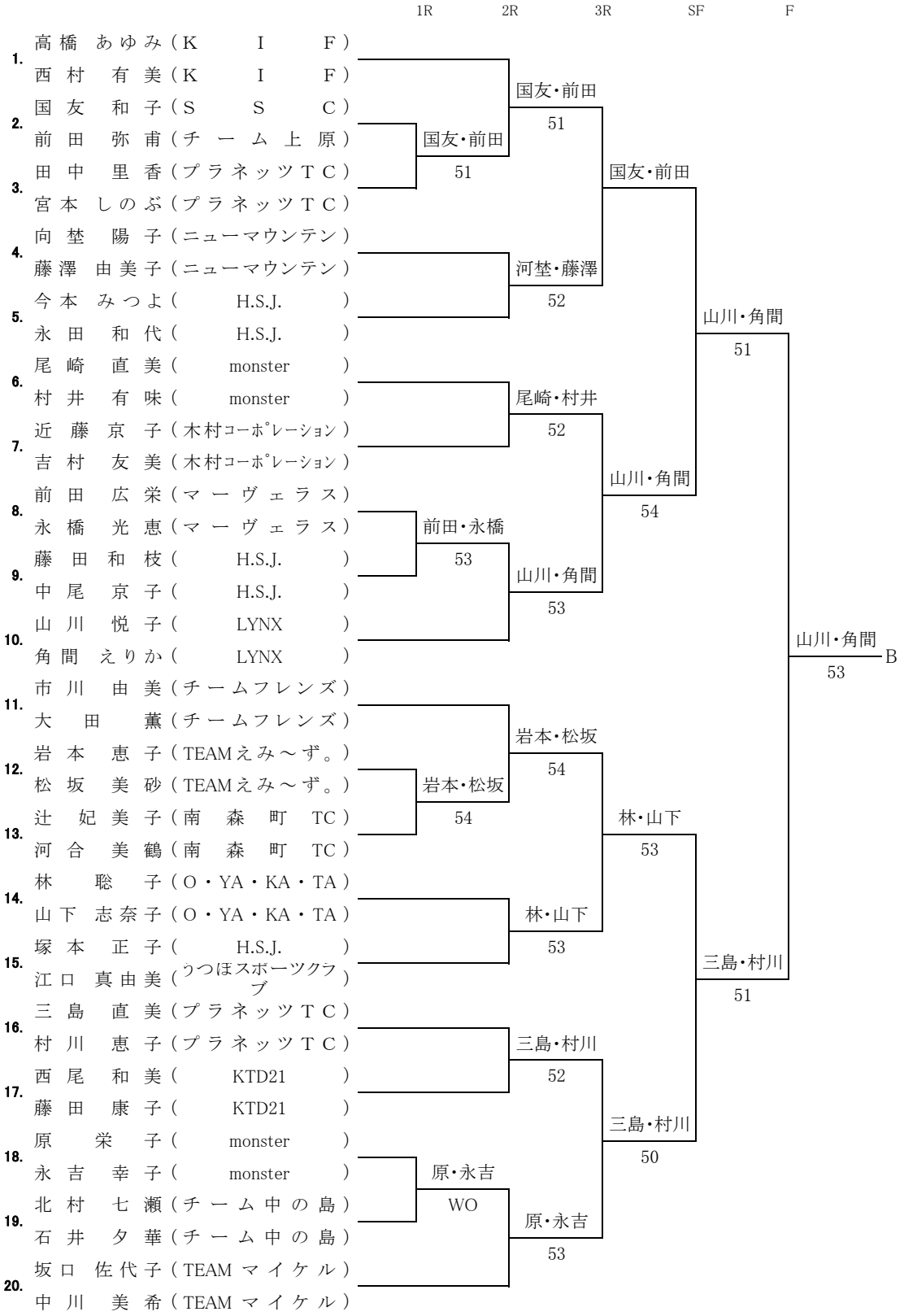
1R
2R
3R
SF
F
1. 高橋 あゆみ（K I F）
西村 有美（K I F）
2. 国友 和子（S S C）
前田 弥甫（チーム上原）
3. 田中 里香（プラネッツTC）
宮本 しのぶ（プラネッツTC）
4. 向埜 陽子（ニューマウンテン）
藤澤 由美子（ニューマウンテン）
5. 今本 みつよ（H.S.J.）
永田 和代（H.S.J.）
6. 尾崎 直美（monster）
村井 有味（monster）
7. 近藤 京子（木村ｺｰﾎﾟﾚｰｼｮﾝ）
吉村 友美（木村ｺｰﾎﾟﾚｰｼｮﾝ）
8. 前田 広栄（マーヴェラス）
永橋 光恵（マーヴェラス）
9. 藤田 和枝（H.S.J.）
中尾 京子（H.S.J.）
10. 山川 悦子（LYNX）
角間 えりか（LYNX）
11. 市川 由美（チームフレンズ）
大田 薫（チームフレンズ）
12. 岩本 恵子（TEAMえみ～ず。）
松坂 美砂（TEAMえみ～ず。）
13. 辻 妃美子（南森町TC）
河合 美鶴（南森町TC）
14. 林 聡子（O・YA・KA・TA）
山下 志奈子（O・YA・KA・TA）
15. 塚本 正子（H.S.J.）
江口 真由美（うつほスポーツクラブ）
16. 三島 直美（プラネッツTC）
村川 恵子（プラネッツTC）
17. 西尾 和美（KTD21）
藤田 康子（KTD21）
18. 原 栄子（monster）
永吉 幸子（monster）
19. 北村 七瀬（チーム中の島）
石井 夕華（チーム中の島）
20. 坂口 佐代子（TEAMマイケル）
中川 美希（TEAMマイケル）
国友・前田 51
河埜・藤澤 52
尾崎・村井 52
前田・永橋 53
山川・角間 53
岩本・松坂 54
林・山下 53
三島・村川 52
原・永吉 WO
国友・前田 51
河埜・藤澤 52
山川・角間 54
林・山下 53
三島・村川 50
原・永吉 53
山川・角間 51
三島・村川 51
山川・角間 53
B

15日女子B級

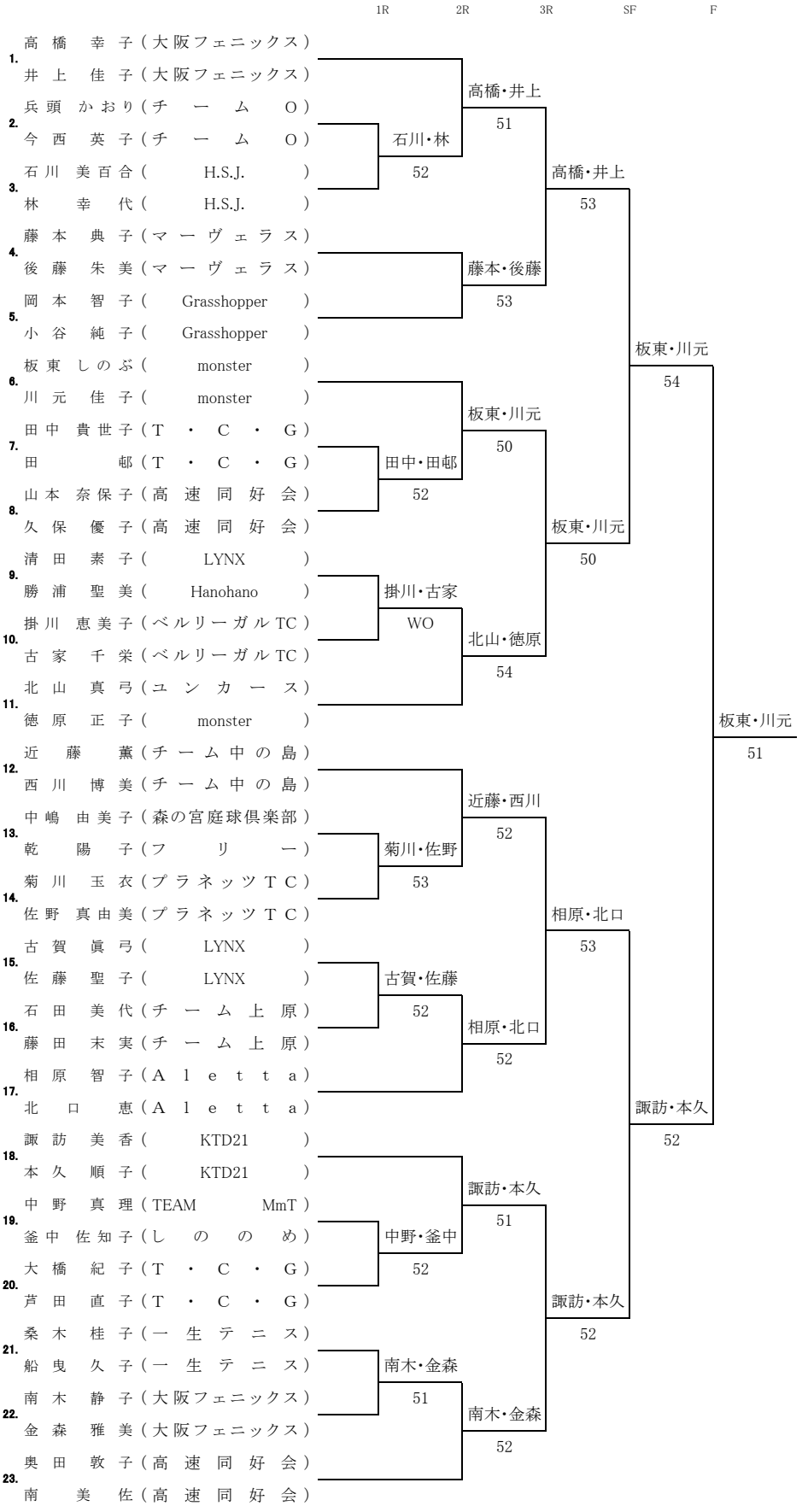
1R
2R
3R
SF
F
高橋 幸子（大阪フェニックス）
1.
井上 佳子（大阪フェニックス）
兵頭 かおり（チーム O）
2.
今西 英子（チーム O）
石川 美百合（H.S.J.）
3.
林 幸代（H.S.J.）
藤本 典子（マーヴェラス）
4.
後藤 朱美（マーヴェラス）
岡本 智子（Grasshopper）
5.
小谷 純子（Grasshopper）
板東 しのぶ（monster）
6.
川元 佳子（monster）
田中 貴世子（T・C・G）
7.
田 郁（T・C・G）
山本 奈保子（高速同好会）
8.
久保 優子（高速同好会）
清田 素子（LYNX）
9.
勝浦 聖美（Hanohano）
掛川 恵美子（ベルリーガルTC）
10.
古家 千栄（ベルリーガルTC）
北山 真弓（ユンカース）
11.
徳原 正子（monster）
近藤 薫（チーム中の島）
12.
西川 博美（チーム中の島）
中嶋 由美子（森の宮庭球倶楽部）
13.
乾 陽子（フリー）
菊川 玉衣（プラネッツTC）
14.
佐野 真由美（プラネッツTC）
古賀 眞弓（LYNX）
15.
佐藤 聖子（LYNX）
石田 美代（チーム上原）
16.
藤田 末実（チーム上原）
相原 智子（Aletta）
17.
北口 恵（Aletta）
諏訪 美香（KTD21）
18.
本久 順子（KTD21）
中野 真理（TEAM MmT）
19.
釜中 佐知子（しのめ）
大橋 紀子（T・C・G）
20.
芦田 直子（T・C・G）
桑木 桂子（一生テニス）
21.
船曳 久子（一生テニス）
南木 静子（大阪フェニックス）
22.
金森 雅美（大阪フェニックス）
奥田 敦子（高速同好会）
23.
南 美佐（高速同好会）
石川・林
52
田中・田郁
52
掛川・古家
WO
菊川・佐野
53
古賀・佐藤
52
中野・釜中
52
南木・金森
51
高橋・井上
51
藤本・後藤
53
板東・川元
50
北山・徳原
54
近藤・西川
52
相原・北口
52
諏訪・本久
51
南木・金森
52
高橋・井上
53
板東・川元
50
相原・北口
53
諏訪・本久
52
板東・川元
54
諏訪・本久
52
板東・川元
51

14日女子初級（Bブロック1名減、13番以降番号変更）

Aブロック

1	1.	桜木　映子	（プラネッツＴＣ）
		河野　幸代	（プラネッツＴＣ）
1	2.	宮西　規子	（フリー）
		久代　素子	（フリー）
4	3.	浅島　裕子	（マーヴェラス）
		島津　一子	（マーヴェラス）
2	4.	毎熊　朋子	（MiSHU.f）
		石田　あかり	（MiSHU.f）
1	5.	鎌田　真由	（チーム中の島）
		鎌田　江美	（チーム中の島）
1	6.	江口　昌代	（令和レッド）
		林　久留美	（令和レッド）
2	7.	小倉　紀子	（Very.T.C）
		安田　昌子	（Very.T.C）
16	8.	久保　幸恵	（TEAM MmT）
		榊　智恵	（TEAM MmT）
1	9.	松木　圭子	（TEAMえみ～ず。）
		芳竹　喜久子	（TEAMえみ～ず。）
2	10.	高瀬　きよみ	（ごいち会）
		山川　眞由美	（ごいち会）
1	11.	森本　千夏	（H.S.J.）
		東　恵栄	（H.S.J.）
4	12.	小池　早苗	（SSC）
		櫻井　真由美	（SSC）
1	13.	堀　有希子	（NSEvolution）
		長野　明美	（NSEvolution）
2	14.	松村　有紀子	（にのさん）
		屋江　さゆり	（にのさん）
1	15.	井上　佳世	（TEAM マイケル）
		加藤　弘美	（TEAM マイケル）
8	16.	江川　惠子	（monster）
		東島　康子	（プラネッツ TC）
1	17.	宇賀神　悦子	（スリースター）
		山下　由加	（スリースター）

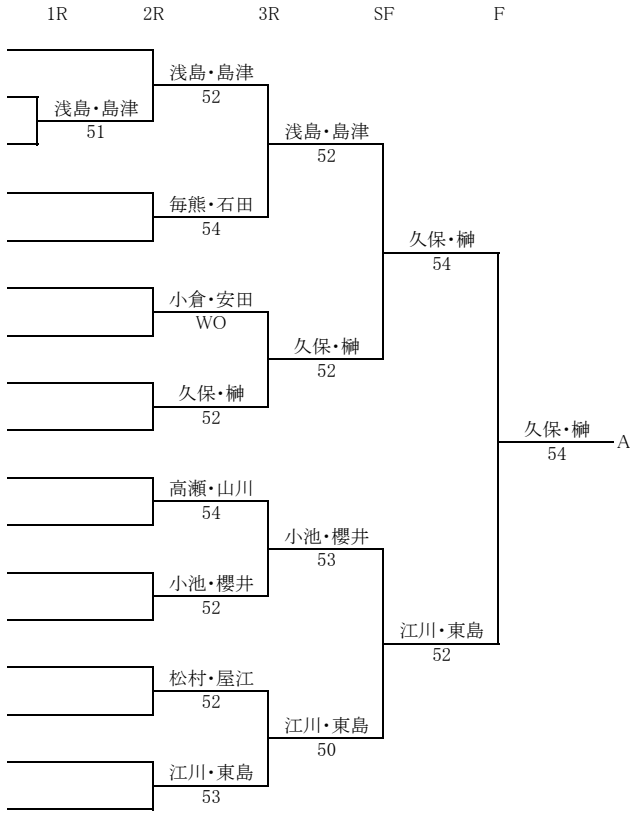

Bブロック

1	1.	星山　博子	（T・C・G）
		金　柚伸	（T・C・G）
1	2.	成島　智子	（Very.T.C）
		田澤　智子	（Very.T.C）
3	3.	中尾　尚美	（令和レッド）
		柏木　由紀子	（Team Amore）
8	4.	山中　則子	（O・YA・KA・TA）
		川本　愛	（TERUJI ACADEMY）
1	5.	小倉　文子	（SHE7）
		永良　多香子	（SHE7）
1	6.	寺内　礼子	（大阪フェニックス）
		大島　瞳	（大阪フェニックス）
4	7.	竹内　純子	（チームフレンズ）
		仲　美樹	（チームフレンズ）
1	8.	山市　幸子	（南森町TC）
		井上　眞理子	（南森町TC）
2	9.	酒井　明美	（COLORS）
		佐藤　篤子	（COLORS）
1	10.	玉木　浩子	（令和レッド）
		前川　聡子	（令和レッド）
2	11.	川添　美穂	（MiSHU.f）
		西谷　香	（MiSHU.f）
1	12.	吉田　聡子	（BT）
		川村　亜矢子	（BT）
4	13.	斉藤　三佳	（TEAM MmT）
		古川　寛子	（TEAM MmT）
16	14.	奥邨　雅子	（GET）
		有隅　智恵	（GET）
1	15.	阿波野　敬子	（チーム O）
		坪内　利恵子	（チーム O）
2	16.	長町　美紀	（どりーむ）
		渡辺　純	（どりーむ）
1	17.	西原　善子	（TEAM マイケル）
		西田　由紀	（プラネッツＴＣ）

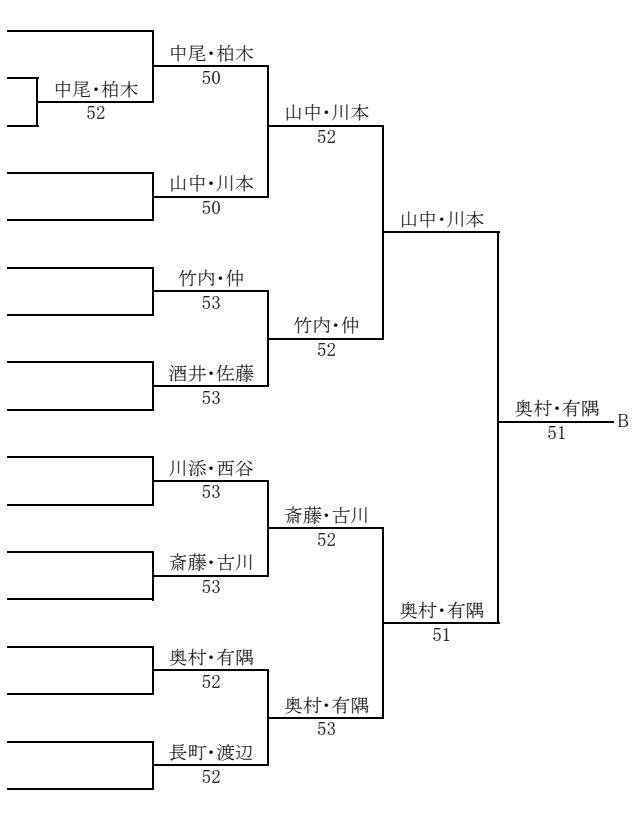

Cブロック

1	1.	大井　瞳	（コットンクラブ）
		津野　久美子	（コットンクラブ）
1	2.	車　紫陽子	（TEAM マイケル）
		岩崎　康代	（TEAM マイケル）
16	3.	樋口　ゆかり	（ニューマウンテン）
		橋本　亜弥	（ニューマウンテン）
1	4.	中村　享代	（スリースター）
		山本　幸	（スリースター）
2	5.	浦地　季実子	（令和レッド）
		水口　綾子	（令和レッド）
1	6.	夜久　泰子	（ユンカース）
		田辺　知佐子	（ユンカース）
4	7.	水浦　恵子	（チーム上原）
		初田　俊子	（チーム上原）
1	8.	斎藤　まり	（銀河系テニス協会）
		河原　千恵	（STINGERS）
2	9.	明坂　梢	（Very.T.C）
		假水　知子	（Very.T.C）
4	10.	中川　三枝子	（S S C）
		坂田　優子	（S S C）
1	11.	細谷　由紀	（令和レッド）
		安井　扶季	（令和レッド）
2	12.	奈良　由利子	（T・C・G）
		窪田　亜紀	（T・C・G）
1	13.	萩原　泉	（MiSHU.f）
		高山　恵梨子	（MiSHU.f）
8	14.	中田　恭子	（Stingers）
		宮澤　幸子	（Stingers）
1	15.	田中　あゆみ	（TEAMえみ～ず。）
		山下　育子	（TEAMえみ～ず。）
1	16.	野口　貴子	（O・YA・KA・TA）
		山本　恭子	（O・YA・KA・TA）
3	17.	稲井　通子	（TEAM AMORE）
		山崎　秀子	（TEAM AMORE）
1	18.	稽古庵　良枝	（GRODA）
		野口　圭子	（GRODA）

1R	2R	3R	SF	F	
樋口・橋本 54	樋口・橋本 52	樋口・橋本 51	樋口・橋本 54	樋口・橋本 53	C
	浦地・水口 53				
水浦・初田 50	水浦・初田 52				
明坂・假水 54					
中川・坂田 54	中川・坂田 54	中川・坂田 54	中田・宮澤 54		
奈良・窪田 52					
中田・宮澤 51	中田・宮澤 54				
稲井・山崎 50	稲井・山崎 54				

14日初心女子

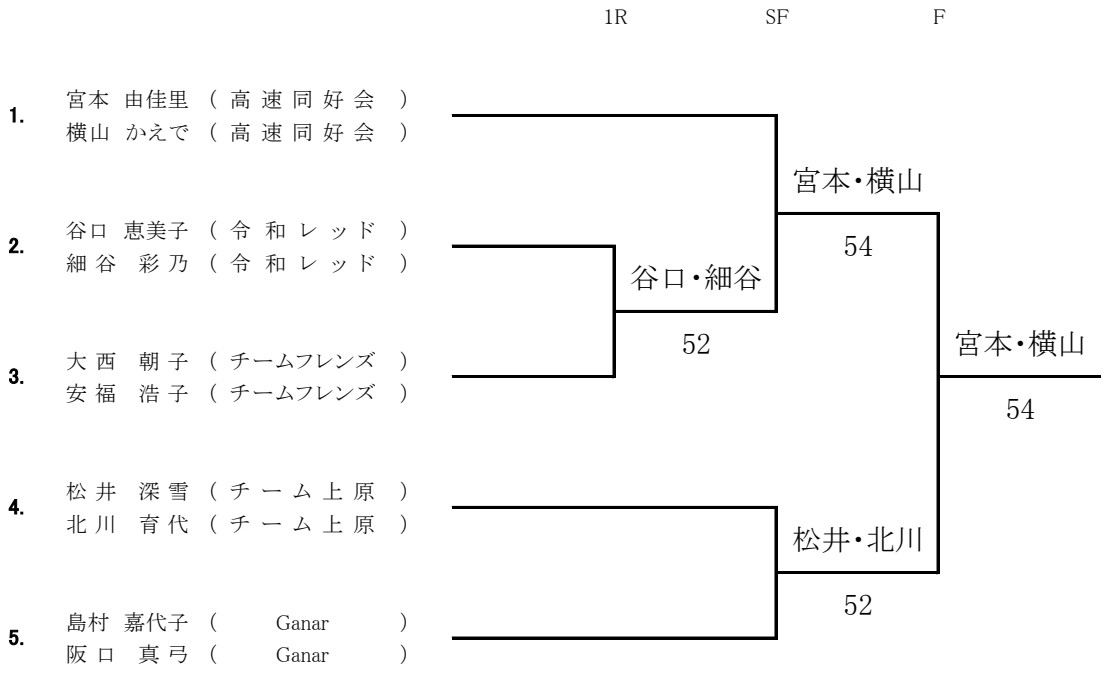
1R
SF
F
1.
宮本 由佳里 （ 高 速 同 好 会 ）
横山 かえで （ 高 速 同 好 会 ）
2.
谷口 恵美子 （ 令 和 レ ッ ド ）
細 谷 彩 乃 （ 令 和 レ ッ ド ）
3.
大 西 朝 子 （ チームフレンズ ）
安 福 浩 子 （ チームフレンズ ）
4.
松 井 深 雪 （ チ ー ム 上 原 ）
北 川 育 代 （ チ ー ム 上 原 ）
5.
島村 嘉代子 （ Ganar ）
阪 口 真 弓 （ Ganar ）
宮本・横山
54
谷口・細谷
52
宮本・横山
54
松井・北川
52

15日女子初級

Aブロック

			1R	2R	SF	F	
1	1.	宮崎 朝美（SHE7） 中元 直美（SHE7）	上野・上田 50				
16	2.	上野 亜貴子（すてら） 上田 千恵子（すてら）		上野・上田 50			
2	3.	奥村 かおり（コットンクラブ） 稗田 由香（コットンクラブ）	奥村・稗田 51				
1	4.	小林 啓子（チーム上原） 宮原 由美子（チーム上原）			上野・上田 54		
1	5.	福田 まゆみ（にのさん） 高石 恵子（にのさん）	中井・坪田 50				
2	6.	中井 陽子（COLORS） 坪田 千恵（COLORS）		吉島・多方 51			
1	7.	天野 真規子（AVANTI） 村上 淳子（AVANTI）	吉島・多方 51				
4	8.	吉島 繁美（森の宮庭球倶楽部） 多方 由美子（森の宮庭球倶楽部）				上野・上田 54	A
4	9.	宇津木 留理（TEAM MmT） 山下 久美子（TCG）	宇津木・山下 54				
1	10.	佃 尚子（TTF） 山崎 由香（TTF）		宇津木・山下 50			
1	11.	金山 正見（monster） 川嵜 葉子（フリー）	汐月・長谷川 52				
2	12.	汐月 真由美（銀河系テニス協会） 長谷川 桂子（銀河系テニス協会）			増田・藤田 51		
2	13.	長谷川 美緒（Team 倉橋） 大籠 志のぶ（にのさん）	長谷川・大籠 53				
1	14.	赤松 利江（TEAM マイケル） 塩見 あかり（TEAM マイケル）		増田・藤田 50			
8	15.	増田 聡子（フレームショット） 藤田 美也子（フレームショット）	増田・藤田 50				
1	16.	神吉 恵三子（スリースター） 西本 恵美（スリースター）					

Bブロック

1	1.	吉田 実穂（ユンカース） 蛭田 日登美（ユンカース）	秋末・能田 51				
8	2.	秋末 けい子（チーム CATS） 能田 昌子（チーム CATS）		秋末・能田 54			
2	3.	竹内 房子（一生テニス） 北川 良子（一生テニス）	竹内・北川 WO				
1	4.	伊藤 多津子（マーヴェラス） 廣瀬 よし子（マーヴェラス）			秋末・能田 53		
1	5.	川本 淑子（チーム O） 猪上 繁代（チーム O）	渕田・永井 54				
2	6.	渕田 和子（コットンクラブ） 永井 あつ子（monster）		小山・中野 52			
1	7.	中村 千歳（南森町 TC） 小川 愛子（南森町 TC）	小山・中野 54				
4	8.	小山 聖子（チームフレンズ） 中野 由利子（チームフレンズ）				岡野・重綱 52	B
1	9.	太田 美恵子（BT） 大林 那智子（BT）	大西・上地 51				
2	10.	大西 由紀（にのさん） 上地 多千恵（にのさん）		勝見・濱中 51			
4	11.	勝見 直子（銀河系テニス協会） 濱中 由美子（銀河系テニス協会）	勝見・濱中 50				
1	12.	辰巳 博子（Stingers） 木本 淳（Stingers）			岡野・重綱 52		
2	13.	岸澤 可乃（うつぼスポーツクラブ） 斎坂 名緒子（うつぼスポーツクラブ）	岸沢・斎坂 52				
1	14.	大窪 涼子（フリー） 前田 早苗（フリー）		岡野・重綱 50			
1	15.	川端 景子（SHE7） 中分 和子（SHE7）	岡野・重綱 52				
16	16.	岡野 百合子（すてら） 茂綱 範子（すてら）					

Cブロック

			1R	2R	SF	F
1	1.	岩淵　久恵（コットンクラブ） 宇治　えい子（コットンクラブ）	福西・宮本 51	福西・宮本 51	横田・中西 50	小森・新井 51 C
4	2.	福西　忍（チーム中の島） 宮本　みすず（チーム中の島）				
1	3.	森谷　益代（にのさん） 岸本　康恵（にのさん）	大西・大西 52			
2	4.	大西　摩耶（SHE7） 大西　知香（SHE7）				
1	5.	塚田　政代（フレームショット） 松原　祥子（フレームショット）	野口・水上 50	横田・中西 50		
2	6.	野口　正江（マーヴェラス） 水上　良美（マーヴェラス）				
8	7.	横田　麻紀（チーム上原） 中西　麻里（チーム上原）	横田・中西 52			
1	8.	奥野　範子（一生テニス） 森本　美奈子（一生テニス）				
16	9.	小森　智子（チーム CATS） 新井　愛（チーム CATS）	小森・新井 51	小森・新井 51	小森・新井 51	
1	10.	竹田　良子（TEAM マイケル） 松本　康子（TEAM AMORE）				
2	11.	岡野　美紀（Team 倉橋） 長沢　郁（どりーむ）	岡野・長沢 52			
1	12.	仙頭　敬子（COLORS） 面代　純子（COLORS）				
1	13.	荒川　順恵（大阪フェニックス） 川村　佳子（TEAM Mmt）	佐野・芦谷 52	青・西薗 53		
2	14.	佐野　朗子（O・YA・KA・TA） 芦谷　亜都子（O・YA・KA・TA）				
1	15.	川内　君代（森の宮庭球倶楽部） 西村　公美子（森の宮庭球倶楽部）	青・西薗 52			
4	16.	青　美智子（Very.T.C） 西薗　知恵加（Very.T.C）				

14日男子B級

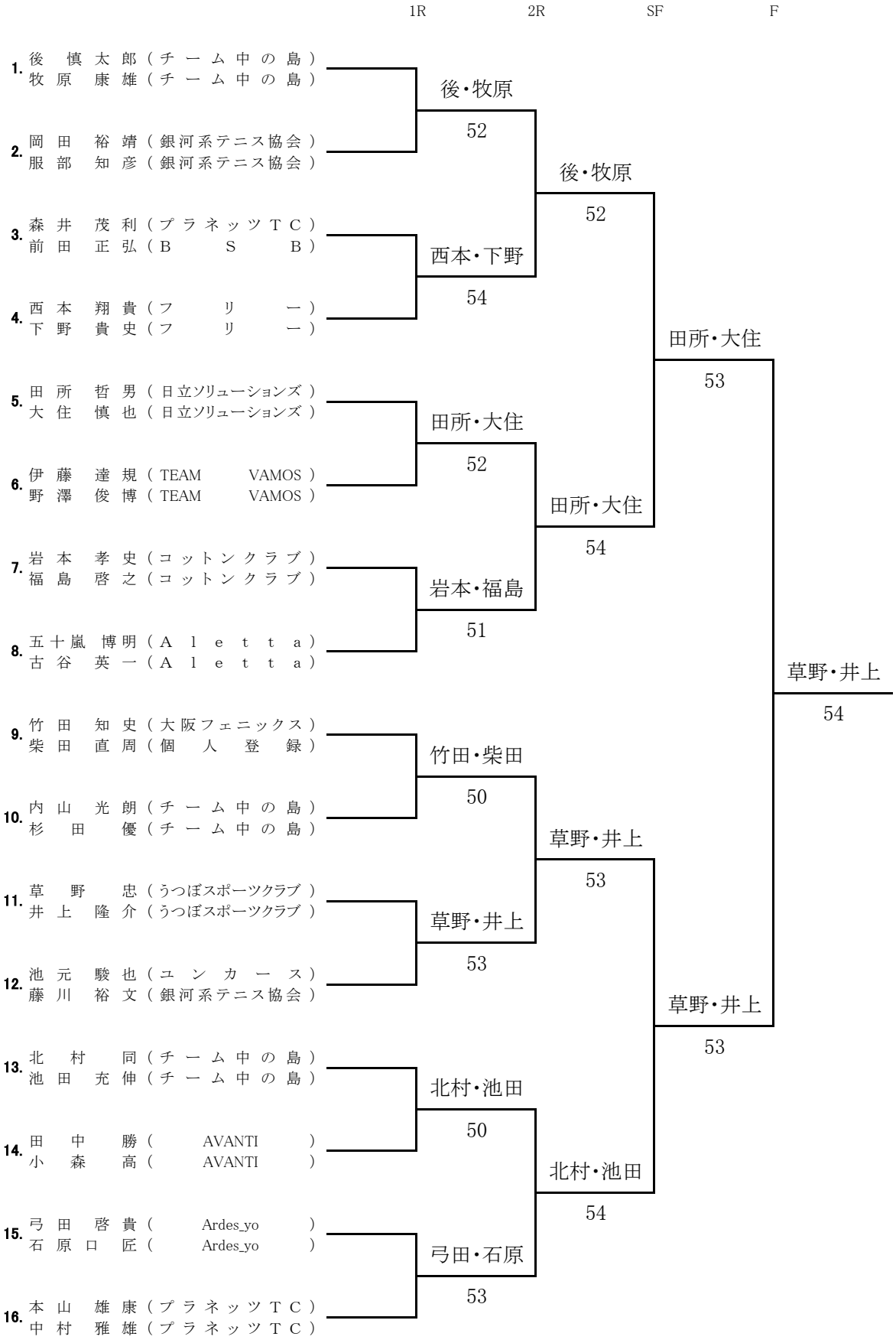
1R
2R
SF
F
1. 後 慎太郎（チーム中の島）
牧原 康雄（チーム中の島）
2. 岡田 裕靖（銀河系テニス協会）
服部 知彦（銀河系テニス協会）
3. 森井 茂利（プラネッツＴＣ）
前田 正弘（ＢＳＢ）
4. 西本 翔貴（フリー）
下野 貴史（フリー）
5. 田所 哲男（日立ソリューションズ）
大住 慎也（日立ソリューションズ）
6. 伊藤 達規（TEAM VAMOS）
野澤 俊博（TEAM VAMOS）
7. 岩本 孝史（コットンクラブ）
福島 啓之（コットンクラブ）
8. 五十嵐 博明（Ａｌｅｔｔａ）
古谷 英一（Ａｌｅｔｔａ）
9. 竹田 知史（大阪フェニックス）
柴田 直周（個人登録）
10. 内山 光朗（チーム中の島）
杉田 優（チーム中の島）
11. 草野 忠（うつぼスポーツクラブ）
井上 隆介（うつぼスポーツクラブ）
12. 池元 駿也（ユンカース）
藤川 裕文（銀河系テニス協会）
13. 北村 同（チーム中の島）
池田 充伸（チーム中の島）
14. 田中 勝（AVANTI）
小森 高（AVANTI）
15. 弓田 啓貴（Ardes_yo）
石原口 匠（Ardes_yo）
16. 本山 雄康（プラネッツＴＣ）
中村 雅雄（プラネッツＴＣ）
後・牧原
52
西本・下野
54
田所・大住
52
岩本・福島
51
竹田・柴田
50
草野・井上
53
北村・池田
50
弓田・石原
53
後・牧原
52
田所・大住
54
草野・井上
53
北村・池田
54
田所・大住
53
草野・井上
53
草野・井上
54

15日男子B級

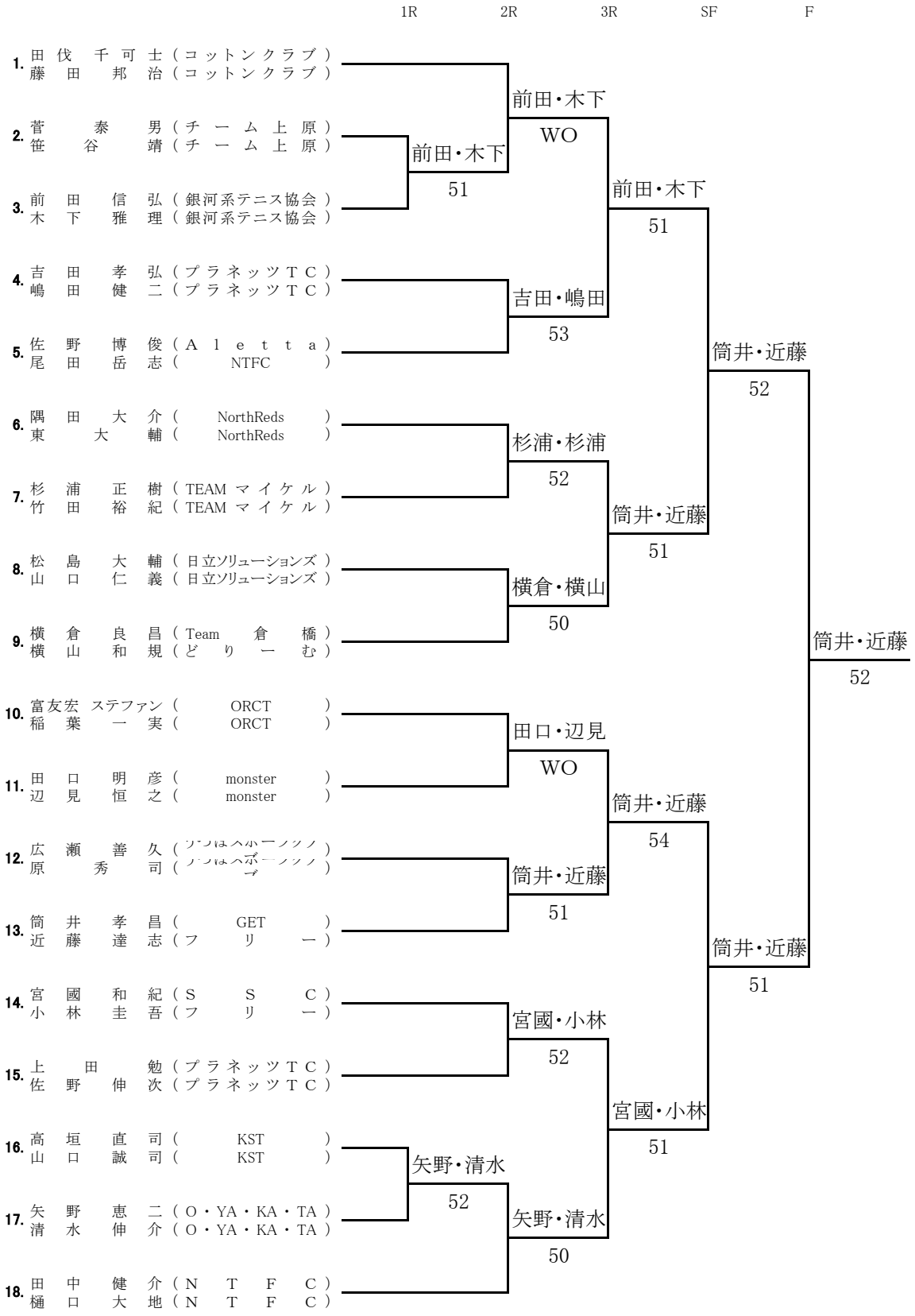
1R
2R
3R
SF
F
1. 田伐 千可士（コットンクラブ）
藤田 邦治（コットンクラブ）
2. 菅 泰男（チーム上原）
笹谷 靖（チーム上原）
3. 前田 信弘（銀河系テニス協会）
木下 雅理（銀河系テニス協会）
4. 吉田 孝弘（プラネッツＴＣ）
嶋田 健二（プラネッツＴＣ）
5. 佐野 博俊（Ａｌｅｔｔａ）
尾田 岳志（NTFC）
6. 隅田 大介（NorthReds）
東 大輔（NorthReds）
7. 杉浦 正樹（TEAM マイケル）
竹田 裕紀（TEAM マイケル）
8. 松島 大輔（日立ソリューションズ）
山口 仁義（日立ソリューションズ）
9. 横倉 良昌（Team 倉橋）
横山 和規（どりーむ）
10. 富友宏 ステファン（ORCT）
稲葉 一実（ORCT）
11. 田口 明彦（monster）
辺見 恒之（monster）
12. 広瀬 善久（プラはスポーツクラブ）
原 秀司（プラはスポーツクラブ）
13. 筒井 孝昌（GET）
近藤 達志（フリー）
14. 宮國 和紀（ＳＳＣ）
小林 圭吾（フリー）
15. 上田 勉（プラネッツＴＣ）
佐野 伸次（プラネッツＴＣ）
16. 高垣 直司（KST）
山口 誠司（KST）
17. 矢野 恵二（O・YA・KA・TA）
清水 伸介（O・YA・KA・TA）
18. 田中 健介（ＮＴＦＣ）
樋口 大地（ＮＴＦＣ）
前田・木下
51
前田・木下
WO
吉田・嶋田
53
杉浦・杉浦
52
横倉・横山
50
田口・辺見
WO
筒井・近藤
54
宮國・小林
52
矢野・清水
52
矢野・清水
50
前田・木下
51
筒井・近藤
51
宮國・小林
51
筒井・近藤
52
筒井・近藤
51
筒井・近藤
52

14日男子初級

Aブロック

			1R	2R	SF	F	
1	1.	秋山 十三夫（銀河系テニス協会） 山口 浩一郎（銀河系テニス協会）	早川・前山 51				
4	2.	早川 充昭（個 人 登 録） 前山 高志（スリースター）		早川・前山 53			
1	3.	森 茂（南 森 町 TC） 横田 幸三（南 森 町 TC）	柿澤・浦地 53				
2	4.	柿澤 洋平（令 和 レ ッ ド） 浦地 勝彦（令 和 レ ッ ド）			田邊・水原 52		
1	5.	門脇 久雄（コットンクラブ） 長廻 暢一（コットンクラブ）	田邊・水原 51				
8	6.	田邊 全史（フレームショット） 水原 哲治（フレームショット）		田邊・水原 53			
2	7.	左右田 裕（TEAM VAMOS） 古賀 満輝（TEAM VAMOS）	左右田・古賀 50				
1	8.	酒井 士郎（ BT ） 戸鳴 誠一（ BT ）				杉本・堀田 50	A
16	9.	杉本 正明（プラネッツＴＣ） 堀田 佳弘（フ リ ー）	杉本・堀田 52				
1	10.	片上 啓和（ MiSHU ） 吉本 幸生（ MiSHU ）		杉本・堀田 52			
1	11.	中西 亮太郎（Ｓ Ｓ Ｃ） 横山 宏典（Ｓ Ｓ Ｃ）	小川・東 54				
2	12.	小川 克博（チーム ＥＡＳＴ） 東 信 雄（チーム ＥＡＳＴ）			杉本・堀田 52		
1	13.	大牧 一成（ユ ン カ ー ス） 合路 裕介（ユ ン カ ー ス）	塩崎・谷口 54				
4	14.	塩崎 公之（ Stingers ） 谷 口 毅（ Stingers ）		塩崎・谷口 53			
2	15.	高橋 英治（チ ー ム 上 原） 竹内 章雄（チ ー ム 上 原）	高橋・竹内 53				
1	16.	山田 啓明（チ ー ム Ｏ） 森 康 範（チ ー ム Ｏ）					

Bブロック

1	1.	森 剛 士（フレームショット） 竹崎 陽史（フレームショット）	斉藤・葛西 51				
2	2.	斉藤 徳彦（令 和 レ ッ ド） 葛西 孝昭（令 和 レ ッ ド）		中尾・有光 54			
1	3.	中西 正樹（Team アイリス） 池田 喜一郎（Team アイリス）	中尾・有光 53				
4	4.	中屋 鋭治（TEAM マイケル） 有光 立行（フ リ ー）			林・関原 53		
1	5.	城 英 夫（うつぼスポーツクラブ） 八木 将純（うつぼスポーツクラブ）	福田・張本 51				
2	6.	福田 喜代司（ H.S.J. ） 張本 道春（ H.S.J. ）		林・関原 51			
16	7.	林 治 輝（ KST ） 関原 恒二郎（ KST ）	林・関原 52				
1	8.	松田 一起（う つ ぼ NC） 松井 佑太（う つ ぼ NC）				林・関原 54	B
4	9.	中西 実（令 和 レ ッ ド） 佐々木 利和（令 和 レ ッ ド）	中西・佐々木 52				
1	10.	真木 正光（大阪フェニックス） 岡本 守一（大阪フェニックス）		中西・佐々木 51			
1	11.	砂子 領一（チ ー ム 上 原） 川東 由典（チ ー ム 上 原）	田中・木川 52				
2	12.	田中 健一（チーム中の島） 木川 健一（チーム中の島）			尾崎・京井 54		
1	13.	小池 恭弘（TEAM VAMOS） 森 光 弘（TEAM VAMOS）	森下・石川 62				
2	14.	森下 佳則（銀河系テニス協会） 石川 英典（銀河系テニス協会）		尾崎・京井 53			
1	15.	芝 恭 三（Ｓ Ｓ Ｃ） 落合 浩文（Ｓ Ｓ Ｃ）	尾崎・京井 50				
8	16.	尾崎 哲（フ レ ン ズ） 京井 秀夫（フ レ ン ズ）					

Cブロック

1	1.	奥田 憲裕	（S S C）
		橘高 照男	（スリースター）
16	2.	原 一智	（フリー）
		橋本 尚武	（フリー）
2	3.	出口 彰克	（フレームショット）
		谷 誠司	（フレームショット）
1	4.	島村 錦一	（Ganar）
		齋藤 一芳	（Ganar）
1	5.	宮部 圭司	（Team アイリス）
		玉田 彰宣	（Team アイリス）
2	6.	中井 惠一郎	（チーム O）
		藤原 敏正	（MTC）
1	7.	野村 賢史	（うつぼ NC）
		渡辺 達也	（うつぼ NC）
4	8.	藤澤 憲弘	（Stingers）
		籠谷 栄次	（Stingers）
1	9.	渡辺 宏	（個人登録）
		森岡 孝夫	（個人登録）
4	10.	佐野 隆	（チーム CATS）
		渡辺 譲	（チーム CATS）
2	11.	嵯峨 裕	（令和レッド）
		岸本 友也	（令和レッド）
1	12.	井本 章	（Very.T.C）
		和田 良雄	（Very.T.C）
8	13.	岡田 昌士	（南森町 TC）
		小野木 稔	（南森町 TC）
1	14.	竹内 義峰	（BT）
		藤森 洋弥	（BT）
1	15.	今村 潤三	（コットンクラブ）
		王 長彬	（コットンクラブ）
2	16.	井上 信一郎	（チーム上原）
		小林 弘行	（チーム上原）

1R	2R	SF	F	
原・橋本 50	原・橋本 52	原・橋本 53	原・橋本 54	C
出口・谷 50				
中井・藤原	藤澤・籠谷 50			
藤澤・籠谷 52				
佐野・渡辺 51	佐野・渡辺 52	岡田・小野木 51		
嵯峨・岸本 53				
岡田・小野木 50	岡田・小野木 52			
井上・小林 54				

15日男子初級

Aブロック

			1R	2R	SF	F
4	1.	山崎 信広（TTF） 佃 浩伸（TTF）				
1	2.	bye				
1	3.	武田 均（うつぼスポーツクラブ） 井相田 治（うつぼスポーツクラブ）	福島・藤田 50	山崎・佃 50		
2	4.	福島 宏一（森の宮庭球倶楽部） 藤田 和昭（森の宮庭球倶楽部）			浜崎・古和 54	
1	5.	葛城 範之（Grasshopper） 岡田 篤二（Grasshopper）	神田・谷 WO			
2	6.	神田 拓弥（ITCべんてん） 谷 正彦（ITCべんてん）		浜崎・古和 54		
1	7.	西村 好司（Very.T.C） 西本 邦夫（Very.T.C）	浜崎・古和 52			
16	8.	浜崎 崇（ntc200） 古和 勇（ntc200）				浜崎・古和 54 A
2	9.	中野 浩二（Team アイリス） 小柳 光弘（Team アイリス）	中野・小柳 53			
1	10.	笠谷 宏治（個人登録） 小林 隆文（個人登録）		松岡・大国谷 52		
8	11.	松岡 成浩（スリースター） 大國谷 浩二（スリースター）	松岡・大国谷 52			
1	12.	竹内 勇（チームフレンズ） 吉田 克己（チームフレンズ）			松岡・大国谷 52	
1	13.	西尾 宏幸（日立ソリューションズ） 篠原 俊雄（日立ソリューションズ）	加藤・田中 54			
4	14.	加藤 崇（MiSHU） 田中 孝英（MiSHU）		加藤・田中 51		
1	15.	長西 浩二（どりーむ） 駒井 健太（どりーむ）	野村・田原 54			
2	16.	野村 奉史（Buddy） 田原 誠人（Buddy）				

Bブロック

4	1.	吉田 正樹（GRODA） 森 謙一（GRODA）	吉田・森 52			
1	2.	浦中 正路（NSEvolution） 宮高 太一（NSEvolution）		吉田・森 52		
1	3.	小嶋 智成（フリー） 守屋 和彦（フリー）	中林・林 54			
2	4.	中林 大介（H.S.J.） 林 克彦（H.S.J.）			梅本・白石 52	
1	5.	千秋 武彦（ETC） 山下 寛（ETC）	梅本・白石 52			
8	6.	梅本 啓央（大阪フェニックス） 白石 旭（大阪フェニックス）		梅本・白石 51		
2	7.	新木 正行（Ganar） 柴田 敏弘（Ganar）	新木・立石 54			
1	8.	後藤 友正（SSC） 後藤 功（SSC）				船越・樋下田 50 B
2	9.	山川 健次郎（個人登録） 京橋 範彦（個人登録）	山川・京橋 52			
1	10.	森本 啓之（Team アイリス） 佐藤 築（Team アイリス）		真柄・山本 53		
1	11.	李 成一（Grasshopper） 中井 英夫（Grasshopper）	真柄・山本 53			
4	12.	真柄 翔（南森町TC） 山本 浩司（南森町TC）			船越・樋下田 51	
1	13.	原野 洋一郎（KST） 塩見 守正（KST）	船越・樋下田 51			
16	14.	船越 伸二（ntc200） 樋下田 隆史（ntc200）		船越・樋下田		
2	15.	金森 哲也（TEAM マイケル） 村岡 正樹（TEAM マイケル）	金森・村岡 51			
1	16.	吉田 直樹（Stingers） 時田 武明（Stingers）				

Cブロック

			1R	2R	SF	F
1	1.	前川　聖矢（スリースター） 杉田　考司（スリースター）	加納・岡嵜 52			
8	2.	加納　慶人（TEAM　MmT） 岡崎　壮佑（TEAM　MmT）		加納・岡嵜 50		
1	3.	岡田　慶一（銀河系テニス協会） 大西　純和（銀河系テニス協会）	今泉・藤長 53			
2	4.	今泉　直哉（Grasshopper） 藤長　政徳（Grasshopper）			加納・岡嵜 51	
4	5.	馬場　喜弘（BT） 福壽　正稔（BT）	馬場・福壽 51			
1	6.	冷田　祐一（TTF） 新野　功（TTF）		馬場・福壽 52		
2	7.	板井　健（O・YA・KA・TA） 高原　徹（O・YA・KA・TA）	板井・高原 51			
1	8.	山城　正幸（にのさん） 山城　鷹之（にのさん）				岩槻・松本 52　C
1	9.	生島　毅（Team　倉橋） 杉山　祐太郎（Team　倉橋）	岩槻・松本 50			
16	10.	岩槻　快樹（チーム　EAST） 松本　祐希（チーム　EAST）		岩槻・松本 51		
2	11.	西峯　明宏（AtoZ） 鈴木　寛（AtoZ）	西峯・鈴木 52			
4	12.	細川　陽平（フリー） 石田　将輝（フリー）			岩槻・松本 50	
1	13.	廣瀬　徹（森の宮庭球倶楽部） 池田　茂（森の宮庭球倶楽部）	廣瀬・池田 54			
1	14.	中野　栄治（ETC） 松本　浩（ETC）		廣瀬・池田 52		
2	15.	関　正（チームフレンズ） 安田　成志（チームフレンズ）	関・安田 51			
1	16.	倉田　清司（大阪フェニックス） 柳楽　一郎（大阪フェニックス）				