第36回市長杯大阪市テニス選手権大会
第17回大阪市初心者シングルステニス大会

記　録

主　催　：　大阪市テニス協会
後　援　：　大阪府テニス協会
会　場　：　靭テニスセンター西園
期　日　：　平成29年4月8日（土）・9日（日）、予備日5月5日（金・祝）

試　合　規　定

1. 試合方法　：
　一般男子・一般女子・男子45歳の試合は8ゲームスプロセット，セミノーアド、8－8タイブレーク。
　一般男子・一般女子・男子45歳の部はコンソレーション無し、
　2回戦より1セットマッチ6－6タイブレーク、初戦が2回戦の方は8ゲームプロセット
　試合の進行上、残り試合が出れば、一般男子は、**9日or5月5日に、男子45歳・55歳は5月5日の予備日に開催。**
　女子45歳は、1セットマッチ6－6タイブレーク。(コンソレーション1回あり。コンソレは、5ゲーム先取、タイブレーク無し)
　男子55歳は、1セットマッチ6－6タイブレーク。(コンソレーション1回あり。コンソレは、5ゲーム先取、タイブレーク無し)

　男子・女子初心者は4グループ(ABCD)、（基本16名、1グループのトーナメント）
　5ゲーム先取、ノーアドバンテージ、4－4タイブレーク。（コンソレーション1回あり、タイブレーク無し）

　＊**一般男女の部**の優勝者は府民大会出場に推薦します。

2. 審判はセルフジャッジとします。
3. 試合前のウォーミングアップはサービス4本のみとします。
4. 集合時間　：　下記参照、本部まで集合時間までに出席を届けてください。遅刻の場合は試合が出来ない場合があります。
5. ボールはダンロップ フォートイエローを使用します。
6. 服装は清潔で礼儀正しい習慣的に認められているテニスウエアーとします。
　テニスシューズを使用してください。
7. ルールはJTAルールに従います。
8. ケガなどの応急措置は主催者側で行いますが、その後の責任は負いません。
9. 天候その他の理由により、本大会の開催要項を変更する場合があります。
　雨天・その他の問い合わせ先　：　　090－3846－3012　　（西井）
　　080－3105－8397　　（坂井）
　（適宜ツイッター、フェイスブックに掲載予定（早朝よりの問い合わせはご遠慮ください。）
　1stラウンドの方は現地集合、それ以降は上記の番号に9：00以降に問い合わせしてください。
10. その他　：個人情報保護のため試合結果をホームページへ掲載不可の方はご連絡ください。
　　テニスコートの周りは一般道路です。道路上でラケットでボールを打ち合わないようにしてください。
11. ドロー発送後のキャンセルはエントリーフィーの支払義務が生じます。
12. 1試合成立したら、エントリーフィーの返還はありません。

	受付時間	
4月8日（土）	8:45	一般男子1R
	10::00	一般男子2R
	8:45	初心女子A
	10:00	初心女子B
	11:00	初心女子C
	12:00	初心女子D
	12:00	一般女子1R
	13:00	一般女子2R
	14:00	45歳女子全員
4月9日（日）	8:45	45歳男子1R
	8:45	初心者男子A
	10:00	初心者男子B
	10:00	45歳男子2R
	11:00	55歳男子1R
	11:30	55歳男子2R
	13:00	初心者男子C・D

確認事項：　一般男子・45歳男子・55歳男子は、残り試合が出れば、（次の試合時間は8日・9日に確認の事）

大　会　役　員

大　会　会　長	西 井 幸 紀 雄
大　会　副　会　長	津 下 暢 男　荒 木 恒 夫　坂 井 幸 司
大　会　委　員　長	鈴 木 隆 夫
大　会　委　員	大 阪 市 テ ニ ス 協 会 理 事 一 同
ディレクター	倉 橋 幸 弘
レフエリー	薮野　容子
アシスタントレフェリー	高木　孝子　山本　厚子

一般女子

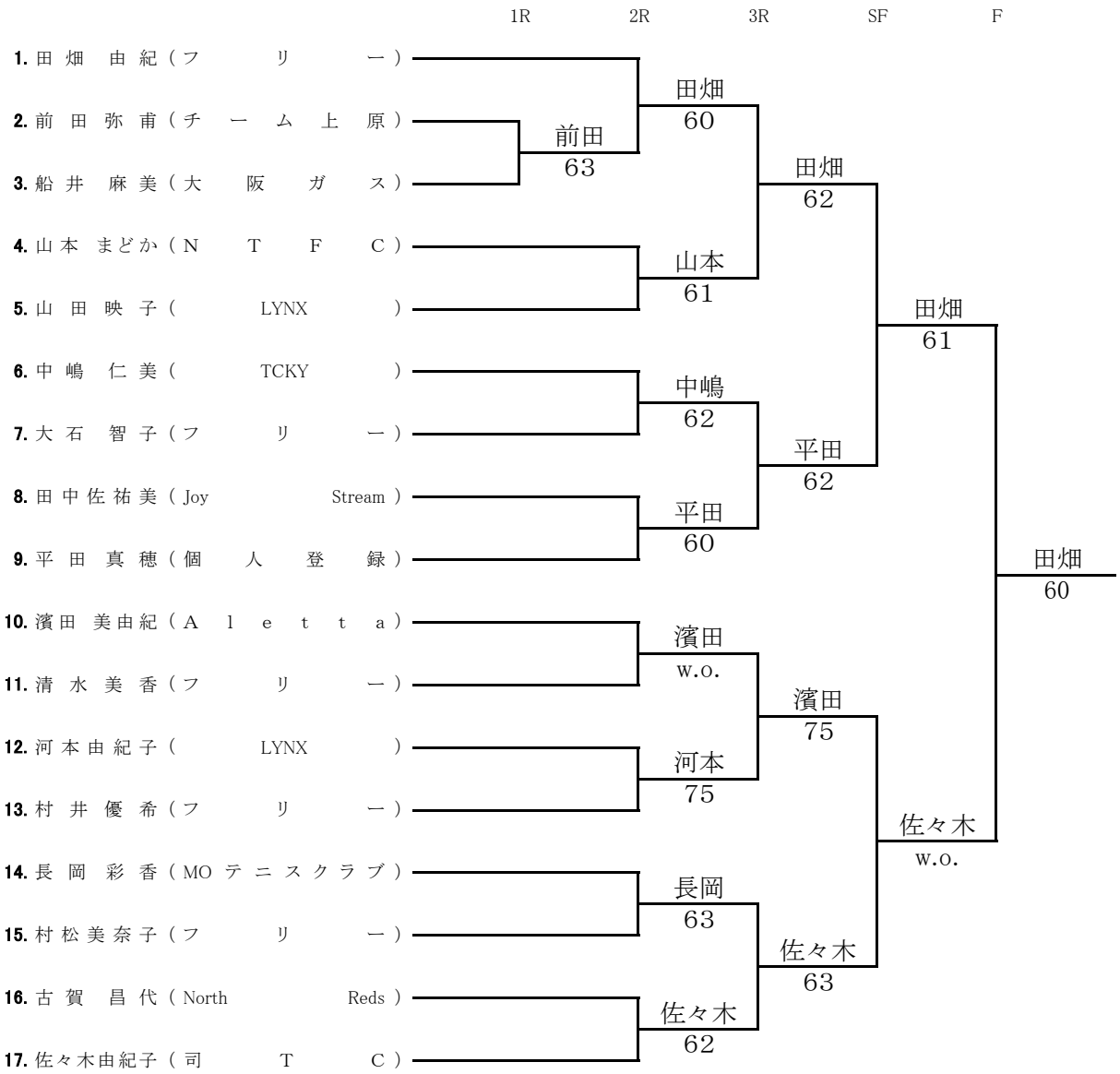
1R
2R
3R
SF
F
1. 田 畑 由 紀（フ リ ー）
2. 前 田 弥 甫（チ ー ム 上 原）
3. 船 井 麻 美（大 阪 ガ ス）
4. 山 本 まどか（N T F C）
5. 山 田 映 子（LYNX）
6. 中 嶋 仁 美（TCKY）
7. 大 石 智 子（フ リ ー）
8. 田 中 佐 祐 美（Joy Stream）
9. 平 田 真 穂（個 人 登 録）
10. 濱 田 美由紀（A l e t t a）
11. 清 水 美 香（フ リ ー）
12. 河 本 由 紀 子（LYNX）
13. 村 井 優 希（フ リ ー）
14. 長 岡 彩 香（MO テ ニ ス ク ラ ブ）
15. 村 松 美 奈 子（フ リ ー）
16. 古 賀 昌 代（North Reds）
17. 佐々木由紀子（司 T C）
前田 63
田畑 60
山本 61
田畑 62
中嶋 62
平田 60
平田 62
田畑 61
濱田 w.o.
河本 75
濱田 75
長岡 63
佐々木 62
佐々木 63
佐々木 w.o.
田畑 60

女子45歳

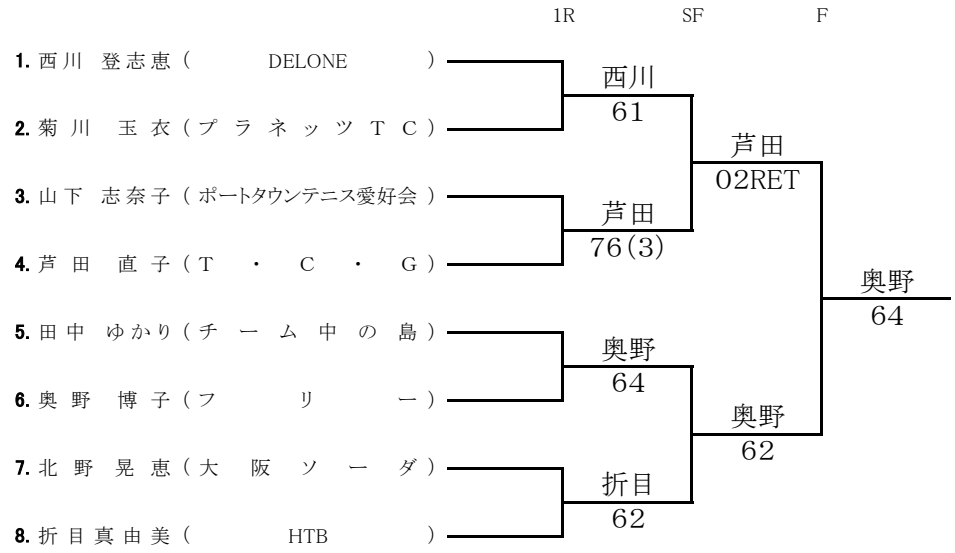
1R
SF
F
1. 西川 登志恵（DELONE）
2. 菊 川 玉 衣（プ ラ ネ ッ ツ T C）
3. 山下 志奈子（ポートタウンテニス愛好会）
4. 芦 田 直 子（T ・ C ・ G）
5. 田中 ゆかり（チ ー ム 中 の 島）
6. 奥 野 博 子（フ リ ー）
7. 北 野 晃 恵（大 阪 ソ ー ダ）
8. 折 目 真 由 美（HTB）
西川 61
芦田 76(3)
奥野 64
折目 62
芦田 02RET
奥野 62
奥野 64

初心女子

Aブロック

1. 楠本千裕（Ardes_yo）
2. 坂田優子（SSC）
3. 河原千恵（STINGERS）
4. 崎山雪絵（KTD21）
5. 森山佳津子（マーヴェラス）
6. 山中恵（TEAM MmT）
7. 古賀眞弓（LYNX）
8. 山田祐子（DELONE）
9. 正田美江（Aletta）
10. 宇治えいこ（チームLED）
11. 濱中由美子（銀河系テニス協会）
12. 馬場みゆき（JoyStream）
13. 石井七瀬（チーム中の島）
14. 柏木由紀子（TEAM マイケル）
15. 鈴村香奈（てにぶ。）
16. 原田優望（森の宮庭球倶楽部(MTC)）

1R	2R	SF	F	
坂田 w.o	崎山 53	古賀 51	馬場 52	A
崎山 53				
山中 52	古賀 50	馬場 50		
古賀 52				
正田 50	馬場 51			
馬場 51				
柏木 w.o.	鈴村 51			
鈴村 54				

Bブロック

1. 中田恭子（STINGERS）
2. 亀田千春（NTFC）
3. 石原早美（LYNX）
4. 山川悦子（TCKY）
5. 村川恵子（プラネッツTC）
6. 今井麻友美（GET）
7. 筒井義恵（木村コーポレーション）
8. 山城一美（にのさん）
9. 東野恵（SOLUNA）
10. 渕田和子（コットンクラブ）
11. 清水早由里（HTB）
12. 松村郁美（大阪ソーダ）
13. 佐野美希子（Aletta）
14. .天野真規子（AVANTI）
15. 原岡聡美（GRODA）
16. 河野みどり（H.S.J.）

1R	2R	SF	F
亀田 51	石原 51	山城 53	河野
石原 52			
村川 50	山城 52	河野 53	
山城 50			
渕田 51	渕田 50		
松村 52			
佐野 51	河野 53		
河野 54(3)			

Cブロック（雨天中止）

1R　2R　SF　F

1. 河村恵子（JoyStream）
2. 西尾和美（KTD21）
3. 大原紅葉（Aletta）
4. 杉田澄代（STINGERS）
5. 勝見直子（銀河系テニス協会）
6. 小櫃涼子（DELONE）
7. 永橋光恵？（マーヴェラス）
8. 石井夕華（チーム中の島）
9. 大石かずえ（木村コーポレーション）
10. 藤村久美子（にのさん）
11. 田中里香（プラネッツTC）
12. 神谷淑子（40－30）
13. 高島春香（GET）
14. 鈴木雅美（SOLUNA）
15. 高谷詩織（森の宮庭球倶楽部(MTC)）
16. 山口泰世（LYNX）

Dブロック（雨天中止）

1. 竹田良子（TEAM マイケル）
2. 池田真希（チーム中の島）
3. 林聡子（ポートタウンテニス愛好会）
4. 木ノ本美佐子（NTFC）
5. 田中和子（SSC）
6. 仁木久美子（Ardes_yo）
7. 入谷薫里（プラネッツTC）
8. 中野真理（TEAM MmT）
9. 城島裕子（チーム CATS）
10. 勝浦聖美（Aletta）
11. 細井彩香（JoyStream）
12. 宮本智美（AVANTI）
13. 横山香織（チーム上原）
14. 八木則子（TCKY）
15. 齋藤まり（STINGERS）
16. 奈良由利子（チームLED）

一般男子

1R 2R 3R 4R SF F SF 4R 3R 2R 1R

1. 井上 修一（大阪ガス）
2. bye
3. 池田充伸（チーム中の島）
4. 川田直人（MOテニスクラブ）
5. 村田晃（JoyStream）
6. bye
7. bye
8. 川口勇貴（フリー）
9. 小山福栄（SOLUNA）
10. bye
11. 原岡直樹（GRODA）
12. 寺田達也（NTFC）
13. 塚本英雄（TEAMマイケル）
14. 浦川晶平（フリー）
15. bye
16. 生良真隆（大阪ガス）
17. 酒井勇吉（個人登録）
18. bye
19. 石原裕二（SOLUNA）
20. 熊本篤（大阪ガス）
21. 柴田直哉（プラネッツTC）
22. bye
23. bye
24. 斉藤航平（フリー）
25. 杉本誠一（フリー）
26. bye
27. bye
28. 山本晋也（NTFC）
29. 山野井潤（フリー）
30. 岩本大樹（SOLUNA）
31. bye
32. 津田義裕（個人登録）

井上 60
池田 64
井上 75
川口 w.o.
井上 75
小山 75
寺田 63
生良 61
塚本 76(6)
生良 75
酒井 75
熊本 61
斉藤 76(3)
斉藤 75
杉本 60
津田 62
山野井 60
津田 63
井上 75
津田 64
井上 76(3)

井上 not play

河原 63
河原 62
河原 62
中島 64
牧原 60
藤澤 62
庄林 62
外川 62
峠畑 63
外川 61
竹本 60
竹中 64
叶 61
竹本 62
竹本 60
野村 61
山野
山田 64
野村 61

33. 河原悠介（Q-ton）
34. bye
35. 中島千明（フリー）
36. 勝島誠（NTFC）
37. 佐伯大吏郎（個人登録）
38. bye
39. bye
40. 牧原康雄（チーム中の島）
41. 藤澤登（ニューマウンテン）
42. bye
43. 庄林真吾（てにぶ。）
44. 寺井智昭（フリー）
45. 塚本憲正（SOLUNA）
46. 垰畑圭介（Aletta）
47. bye
48. 外川敬（大阪ガス）
49. 竹中彦貴（フリー）
50. bye
51. 叶和之（NTFC）
52. 東充良（QF-OSAKA）
53. 竹本博樹（大阪ガス）
54. 山田秀樹（個人登録）
55. bye
56. 大石高治（木村コーポレーション）
57. 山野亮介（NTFC）
58. bye
59. bye
60. 田渕佳彦（SOLUNA）
61. 村井昭夫（LIMIT30）
62. 山田佳明（JoyStream）
63. bye
64. 野村浩平（フリー）

男子45歳

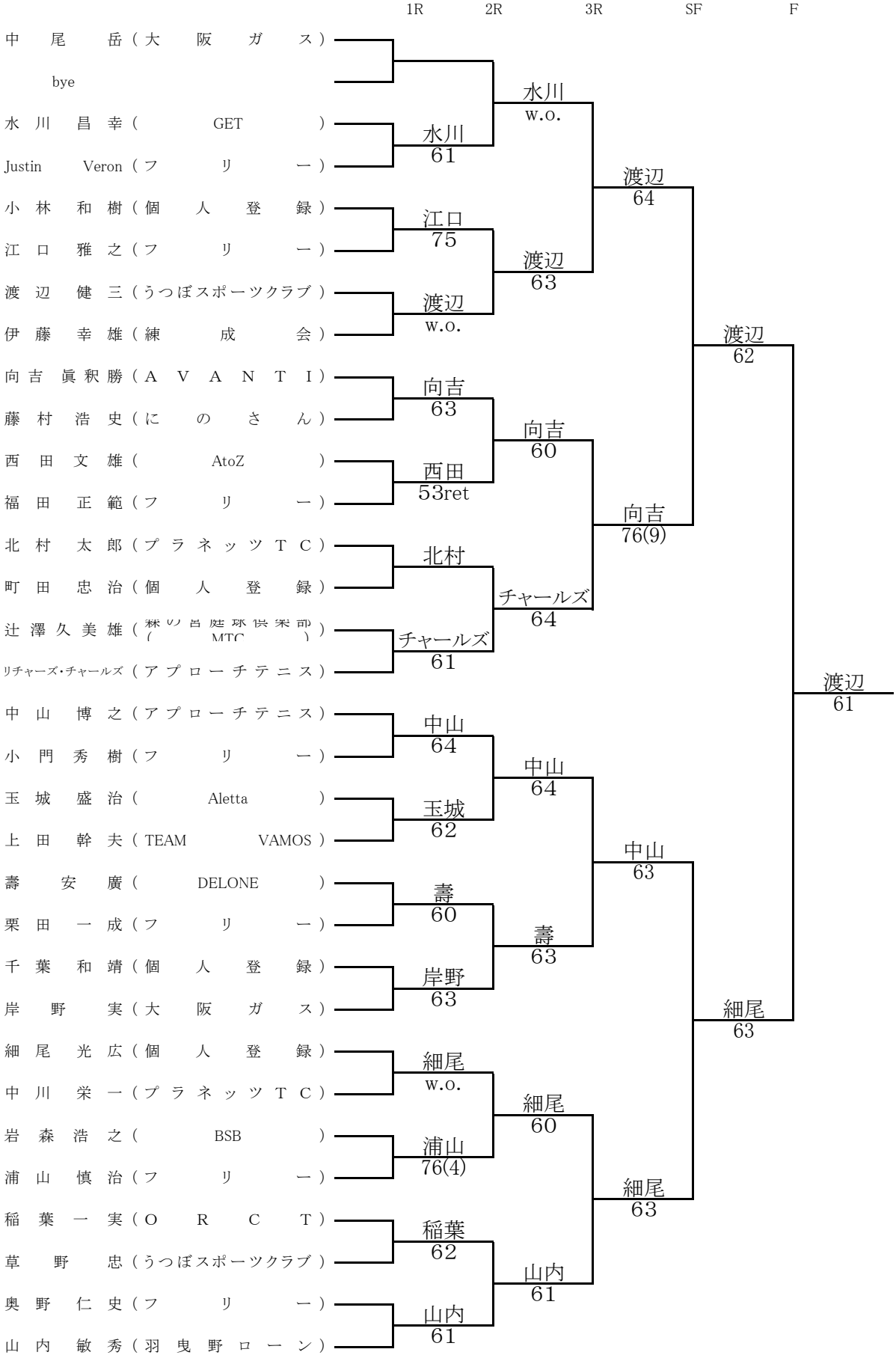
1R
2R
3R
SF
F
中尾岳（大阪ガス）
bye
水川昌幸（GET）
Justin Veron（フリー）
小林和樹（個人登録）
江口雅之（フリー）
渡辺健三（うつぼスポーツクラブ）
伊藤幸雄（練成会）
向吉眞釈勝（AVANTI）
藤村浩史（にのさん）
西田文雄（AtoZ）
福田正範（フリー）
北村太郎（プラネッツTC）
町田忠治（個人登録）
辻澤久美雄（MTC）
リチャーズ・チャールズ（アプローチテニス）
中山博之（アプローチテニス）
小門秀樹（フリー）
玉城盛治（Aletta）
上田幹夫（TEAM VAMOS）
壽安廣（DELONE）
栗田一成（フリー）
千葉和靖（個人登録）
岸野実（大阪ガス）
細尾光広（個人登録）
中川栄一（プラネッツTC）
岩森浩之（BSB）
浦山慎治（フリー）
稲葉一実（ORCT）
草野忠（うつぼスポーツクラブ）
奥野仁史（フリー）
山内敏秀（羽曳野ローン）
水川 w.o.
水川 61
江口 75
渡辺 63
渡辺 w.o.
向吉 63
西田 53ret
向吉 60
北村
チャールズ 64
チャールズ 61
中山 64
玉城 62
中山 64
壽 60
壽 63
岸野 63
細尾 w.o.
浦山 76(4)
細尾 60
稲葉 62
山内 61
山内 61
渡辺 64
向吉 76(9)
中山 63
細尾 63
渡辺 62
細尾 63
渡辺 61

男子55歳 リドロー

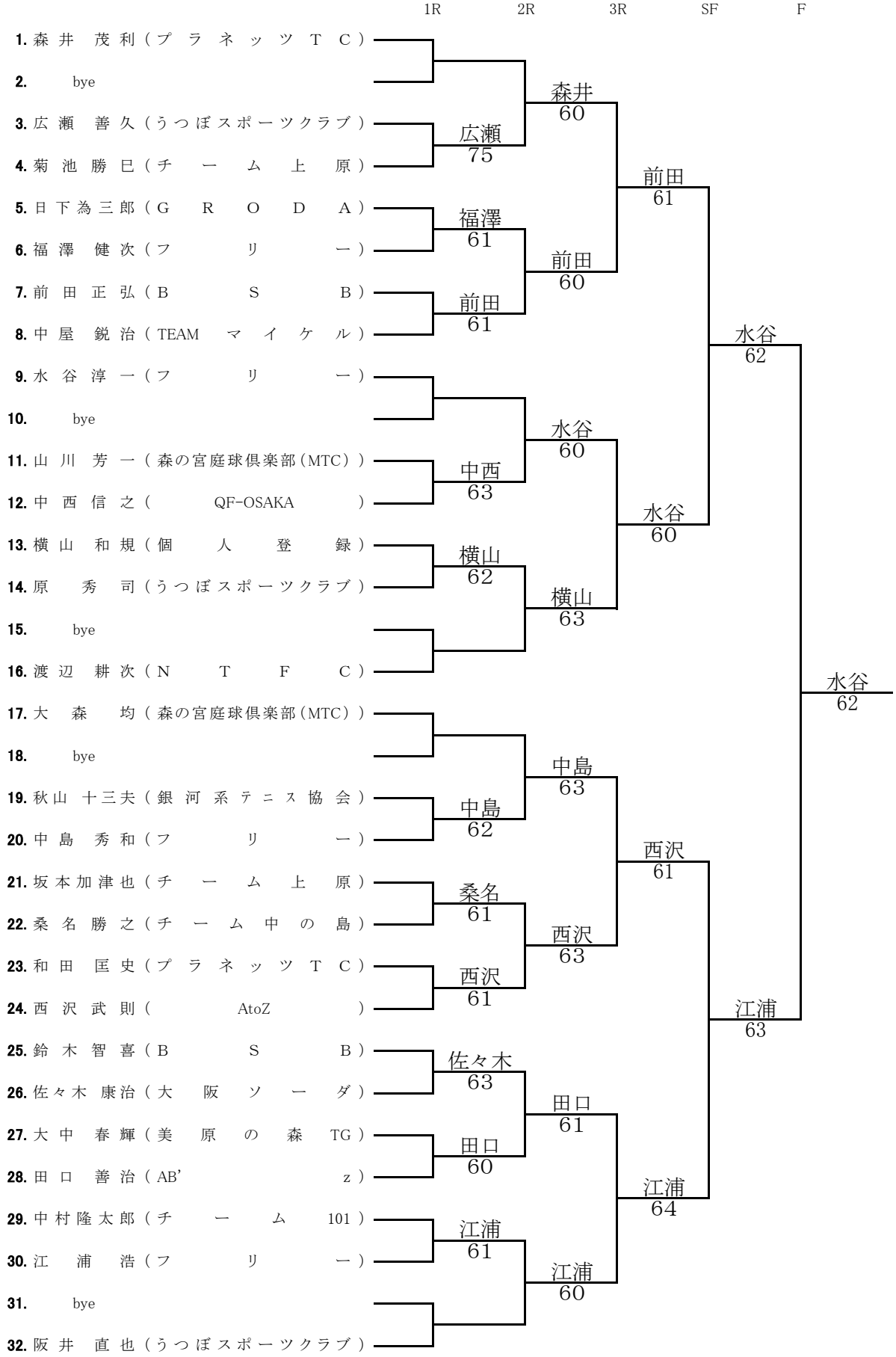
1R
2R
3R
SF
F
1. 森井 茂利（プラネッツTC）
2. bye
3. 広瀬 善久（うつぼスポーツクラブ）
4. 菊池 勝巳（チーム上原）
5. 日下為三郎（GRODA）
6. 福澤 健次（フリー）
7. 前田 正弘（BSB）
8. 中屋 鋭治（TEAM マイケル）
9. 水谷 淳一（フリー）
10. bye
11. 山川 芳一（森の宮庭球倶楽部（MTC））
12. 中西 信之（QF-OSAKA）
13. 横山 和規（個人登録）
14. 原 秀司（うつぼスポーツクラブ）
15. bye
16. 渡辺 耕次（NTFC）
17. 大森 均（森の宮庭球倶楽部（MTC））
18. bye
19. 秋山 十三夫（銀河系テニス協会）
20. 中島 秀和（フリー）
21. 坂本加津也（チーム上原）
22. 桑名 勝之（チーム中の島）
23. 和田 匡史（プラネッツTC）
24. 西沢 武則（AtoZ）
25. 鈴木 智喜（BSB）
26. 佐々木 康治（大阪ソーダ）
27. 大中 春輝（美原の森TG）
28. 田口 善治（AB'z）
29. 中村隆太郎（チーム101）
30. 江浦 浩（フリー）
31. bye
32. 阪井 直也（うつぼスポーツクラブ）
広瀬 75
福澤 61
前田 61
中西 63
横山 62
中島 62
桑名 61
西沢 61
佐々木 63
田口 60
江浦 61
森井 60
前田 60
水谷 60
横山 63
中島 63
西沢 63
田口 61
江浦 60
前田 61
水谷 60
西沢 61
江浦 64
水谷 62
江浦 63
水谷 62

初心男子

Aブロック

1. 品川 直樹（てにぶ。）
2. 西山 憲吾（ORCT）
3. 宮國 和紀（SSC）
4. 内山 光朗（チーム中の島）
5. 川人 功治（TEAM マイケル）
6. 中井 智博（T・C・G）
7. 竹村 一郎（テイキュー！！OSAKA）
8. 前田 勝弘（Ardes_yo）
9. 小森 高（AVANTI）
10. 岡本 健一（GET）
11. 伊藤 達規（TEAM VAMOS）
12. 稲垣 順也（team 倉橋）
13. 森 謙一（GRODA）
14. 難波 真之（NTFC）
15. 岡田 慶一（銀河系テニス協会）
16. 阪井 将浩（Aletta）

1R	2R	SF	F	
西山 54(3)	宮國 51	前田 53	阪井 51	A
宮國 50				
中井 51	前田 50			
前田 51				
小森 50	小森 54	阪井 53		
稲垣 53				
難波 w.o.	阪井 53			
阪井 50				

Bブロック

1. 前田 裕之（木村コーポレーション）
2. 城島 靖（チーム CATS）
3. 曽我 正興（TEAM VAMOS）
4. 藤永 慎一郎（てにぶ。）
5. 大日 美告（大阪フェニックス）
6. 小林 隆文（森の宮庭球倶楽部（MTC））
7. 岩井 一博（うつぼスポーツクラブ）
8. 田中 健介（NTFC）
9. 小林 祐次（AtoZ）
10. 横畠 翔太（てにぶ。）
11. 塩崎 公之（STINGERS）
12. 中田 友輝（GET）
13. 森 崇充（大阪ソーダ）
14. 本田 昭洋（TCKY）
15. 藤井 弘之（チーム O）
16. 松下 寿夫（SOLUNA）

1R	2R	SF	F	
前田 51	前田 52	前田 54(3)	横畠 50	B
藤永 44RET				
大日 w.o.	田中 52			
田中 51				
横畠 52	横畠 53	横畠 50		
中田 53				
本田 52	本田 53			
54(1)				

Cブロック

1. 竹輪　一彦（TCKY）
2. 和田　洋明（NTFC）
3. 八塚　憲一（Ardes_yo）
4. 宮本　芳彦（AVANTI）
5. 辰己　浩一（TEAM VAMOS）
6. 肥田　和史（てにぶ。）
7. 木村　宏治（木村コーポレーション）
8. 登立　甚太郎（team 倉橋）
9. 森下　佳則（銀河系テニス協会）
10. 真木　正光（大阪フェニックス）
11. 金森　哲也（TEAM マイケル）
12. 竹内　修（てにぶ。）
13. 片上　啓和（チームLED）
14. 永井　啓介（AtoZ）
15. 吉田　正樹（GRODA）
16. 武田　真一（GET）

1R	2R	SF	F	
竹輪 54	竹輪 50	木村 51	木村 51	C
八塚 51				
not play	木村 w.o.			
木村 50				
真木 53	竹内 54	竹内 52		
竹内 52				
永井	武田 52			
武田 41 RET				

Dブロック

1. 山形　省次（STINGERS）
2. 岡本　力（TEAM VAMOS）
3. 岡本　守一（大阪フェニックス）
4. 大西　純和（銀河系テニス協会）
5. 玉井　良昭（ORCT）
6. 江口　大輔（Aletta）
7. 石堂　充彦（TEAM マイケル）
8. 松下　越郎（テイキュー！！OSAKA）
9. 西尾　功男（KTD21）
10. 横倉　良昌（team 倉橋）
11. 井上　陽太郎（AVANTI）
12. 樋口　大地（NTFC）
13. 紺谷　達也（ポートタウンテニス愛好会）
14. 梅田　尚希（てにぶ。）
15. 近藤　孝（BSB）
16. 橋本　尚志（TEAM VAMOS）

1R	2R	SF	F	
岡本 60	岡本(守) 63	石堂 51	梅田 51	D
岡本 61				
江口 52	石堂 50			
石堂 50				
横倉 50	井上 53	梅田 52		
井上 51				
梅田 52	梅田 51			
近藤 50				

女子コンソレーション （5ゲーム先取）

Aグループ

	組	名前		所属		
1	A13	石井	・			石井
2	A13	楠本	・			50
3	A3	河原	・			河原
4	A10	宇治	・			50
5	B6	今井	・			中田
6	B1	中田	・			53
7	A11	濱中	・			筒井
8	A7	筒井	・			50
9	A2	坂田	・			山川
10	B4	山川	・			50

Bグループ

	組	名前		所属		
1	A8	山田	・			山川
2	B4	山川	・			52
3	A1	楠本	・			楠本
4	B14	天野	・			52
5	A13	石井	・			石井
6	B9	東野	・			52
7	A16	原田	・			原田
8	B15	原岡	・			50
9	B11	清水	・			清水
10	A3	河原	・			53

Cグループ

	組	名前		所属		
1			・			
2			・			
3			・			
4			・			
5			・			
6			・			
7			・			
8			・			

Dグループ

	組	名前		所属		
1			・			
2			・			
3			・			
4			・			
5			・			
6			・			
7			・			
8			・			

一般女子コンソレーション （6ゲーム先取）

組	名前		所属		
35	船井	・			船井
7	山田	・			65
8	田中	・			田中
7	大石	・			64

女子45歳コンソレーション （6ゲーム先取）

組	名前		所属		
2	菊川	・			菊川
7	北野	・			52

男子コンソレーション （5ゲーム先取）

Aグループ

	組	名前		所属		
1	A10	岡本	・			岡本
2	B2	城島	・			50
3	A7	竹村	・			小林
4	B9	小林	・			52
5	A5	川人	・			塩崎
6	B11	塩崎	・			51
7	A15	岡田	・			岡田
8	A4	内山	・			53

Bグループ

	組	名前		所属		
1	B13	森	・			森
2	B7	岩井	・			52
3	A11	伊藤	・			伊藤
4	A11	品川	・			54
5	B15	藤井	・			難波
6	A14	難波	・			50
7	B5	大日	・			塩崎
8	B11	塩崎	・			51

Cグループ

	組	名前		所属		
1	C2	和田	・			和田
2	C9	森下	・			50
3	D8	松下	・			松下
4	C8	登立	・			50
5	C11	金森	・			金森
6	D1	山形	・			50
7	C5	玉井	・			玉井
8	C13	片上	・			54

Dグループ

	組	名前		所属		
1	D9	西尾	・			西尾
2	D4	大西	・			54
3	D12	樋口	・			樋口
4	D16	橋本	・			54
5	D13	紺谷	・			宮本
6	C4	宮本	・			50
7			・			
8			・			

一般男子コンソレーション （6ゲーム先取）

	組	名前		所属		
1	5	村田	・			村田
2	30	岩本	・			51
3	19	石原	・			石原
4	52	東	・			54
5	44	寺井	・			塚本
6	45	塚本	・			50
7	11	原岡	・			山田
8	54	山田	・			50
9	4	川田	・			川田
10	28	山本	・			61
11	36	勝島	・			勝島
12	60	田渕	・			61
13	21	柴田	・			柴田
14	37	佐伯	・			62
15	56	大石	・			村田
16	5	村田	・			63
17	8	川口				川口
18	56	大石				61

男子45歳コンソレーション （6ゲーム先取）

	組	名前		所属		
1	8	伊藤	・			伊藤
2	14	町田	・			60
3	22	栗田	・			辻澤
4	15	辻澤	・			61
5	20	上田	・			上田
6	10	藤村	・			64
7	18	小門	・			小林
8	15	小林	・			64
9	27	岩森	・			岩森
10	30	草野	・			63
11	31	奥野	・			奥野
12	8	伊藤	・			63

男子55歳コンソレーション （5ゲーム先取）

	組	名前		所属		
1	5	日下	・			日下
2	4	菊池	・			51
3	21	坂本	・			中村
4	29	中村	・			51
5	8	中屋	・			大中
6	27	大中	・			53
7	14	原	・			原
8	23	和田	・			54
9	11	山川	・			秋山
10	19	秋山	・			54
11	16	渡辺	・			渡辺
12	32	阪井	・			
13	17	大森	・			秋山
14	19	秋山	・			
r						